Lamellenkühlkörper Lamella heat sinks serie vario • Dissipateurs de lamelle série Vario
Serie Vario

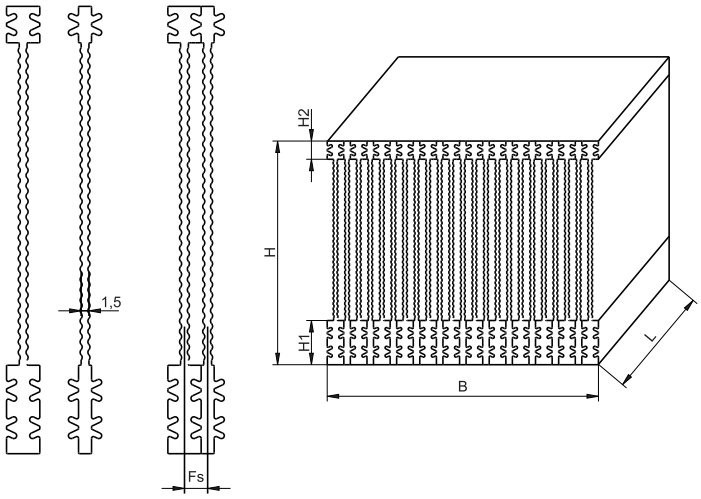

Patentgeschützt
Patent-protected
Protégé par un brevet

Empfohlene Layoutgrenzen / Recommended layout limits / Limites mécaniques recommandées

Variable	Maß / Dimension	Wert / value / valeur [mm]	
		min.	max.
Kühlkörper-Länge / Heat sink length / Longueur du dissipateur	L	50	400
Kühlkörper-Breite / Heat sink width / Largeur du dissipateur	B	50	250
Kühlkörper-Höhe / Heat sink height / Hauteur du dissipateur	H	40	125
Basisplattenstärken / Baseplate thickness / Epaisseur de la plaque de base	H1 / H2	7	20
Lamellenabstand / Fin spacing / Ecart entre les ailettes	Fs	4,5	6

Die patentierte Fin Serie „Vario" ist eine Lösung, die sich besonders für thermisch anspruchsvolle Applikationen mit forcierter Kühlung eignet. Das System ermöglicht wesentlich engere Rippenabstände, als mit der konventionellen Aluprofil-Presstechnik realisierbar sind. Das Ergebnis ist mehr Oberfläche bei geringeren Stückgewichten.

Bei der neuen Lösung bilden Kühlkörperbasis und Rippen eine Einheit. Der Kunde entscheidet letztendlich über das Modul. Durch das zugrunde liegende Baukastensystem sind eine Vielzahl von Anwendungen möglich, somit auch die unterschiedlichsten Leistungen. Ein weiterer Pluspunkt sind die deutlich reduzierten Werkzeugkosten.

The patented „Vario" fin series is a technical innovation especially suited for applications with high thermal loads where efficient cooling is a must. The system enables much closer fin distances than can be achieved with conventional pressing techniques for aluminum sections. This results in greater cooling surfaces and lower unit weights.

In the novel technical solution now presented by Seifert electronic heat sink base and fins form an integral unit. It is now the client who can decide about the module. The modular construction principle enables a multitude of different application and performance needs to be satisfied. Another advantage is that tooling expenses can be significantly reduced.

La série d'ailettes de refroidissement brevetée „Vario" est la solution convient tout particulièrement pour les applications avec refroidissement forcé, très exigeantes en terme de thermique. Le système permet pour l'essentiel des écarts plus étroits entre les ailettes que ceux qui peuvent être réalisés avec la technique d'estampage des profils en aluminium. Il en résulte une surface plus grande et un poids plus faible.

Avec la nouvelle solution Seifert electronic, la base du corps de refroidissement et les ailettes forment une unité. C'est finalement le client qui choisit le module. Le système modulaire de base permet une multitude d'applications et par conséquent les prestations les plus variées. Un autre aspect positif est la réduction des coûts d'outils.

Eingerichtete Profile
Furnished Profiles
Profils organisés

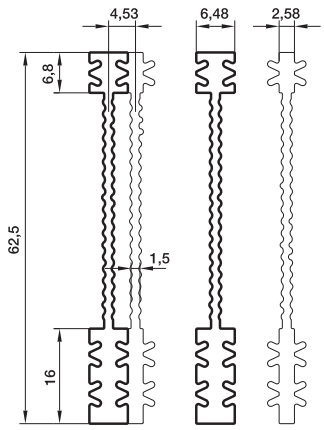

KL-471

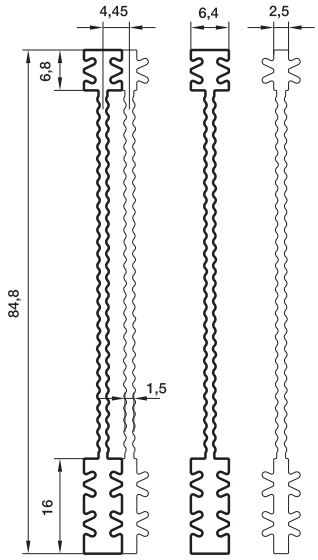

KL-456

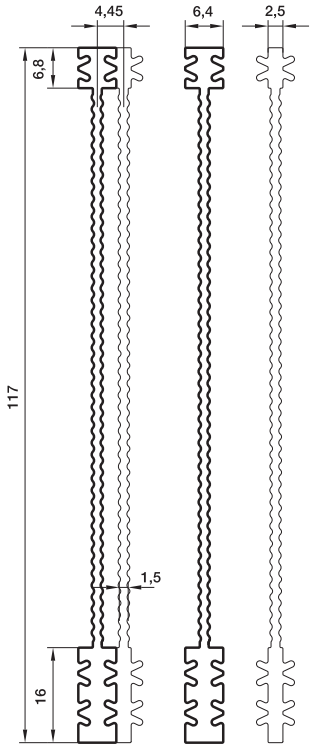

KL-470

Beispiel / Example / Exemple

B x H = 250 x 83 mm
H1 / H2 = 16 / 7 mm
Fs = 4,5 mm

Thermischer Widerstand / Thermal resistance / Résistance thermique

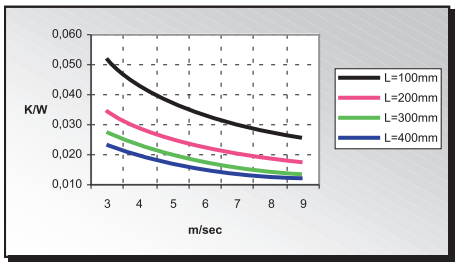
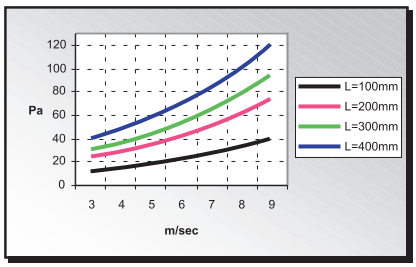
Druckverlust / Pressure drop / Chute de pression